fluorten.com

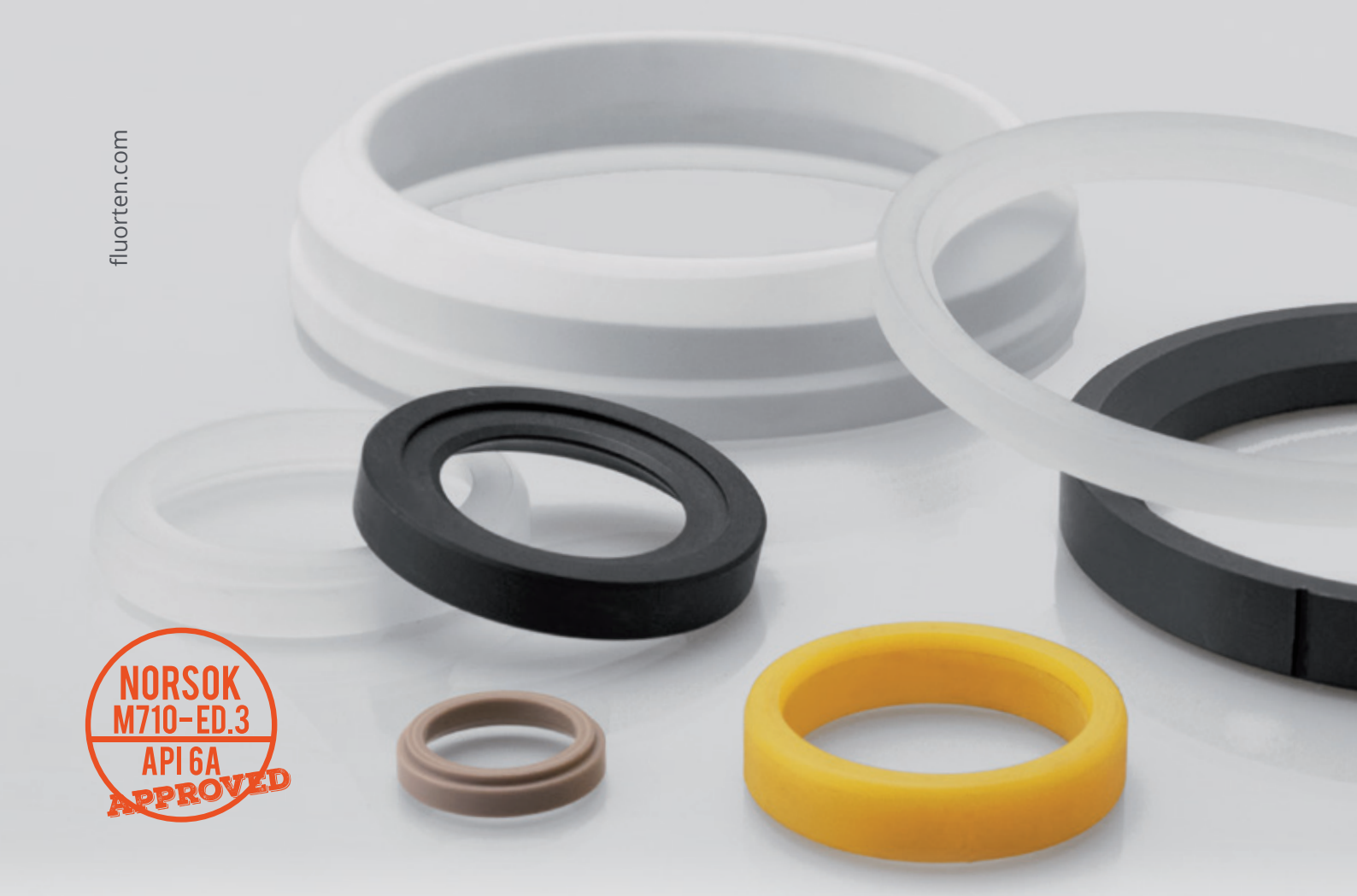

球阀组件

Fluorten是领先的工业球阀组件制造商，包括PTFE和HPP(高性能聚合物)制造的阀座，密封，泛塞，和压盖填料等，能够满足各种工程需求，例如温度范围从低温(-196℃)到288℃，短时间可以达到482℃。

由于与世界上最重要的聚合物原材料制造商的伙伴关系，Fluorten 能够提供高品质的工程定制部件，材料包括纯的和填充的 PTFE,改性PTFE(Dyneon™ TFM™), HPP（高性能聚合物）-如 VICTREX™PEEK, DuPont™Vespel®, PCTFE, PA6.12，更多材料可根据需求提供。

球阀组件的应用领域：

- 石油&天然气
- 化学
- 低温
- 制药
- 采暖
- 海洋
- 淡水和食品

fluorten®
PTFE & TECHNOPOLYMERS MANUFACTURING

阀座组件
阀座和阀体密封

A 压盖填料
B 阀体密封
C 止推垫圈
D 阀座

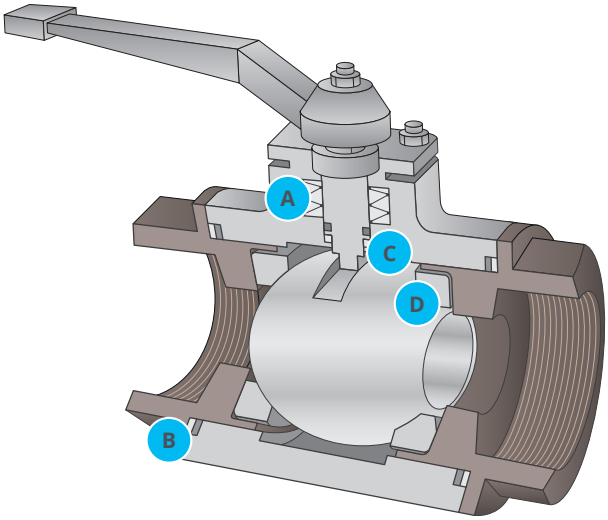

	性能	密度	抗拉强度	延伸率	硬度	Max. / Min. operating temp.
	标准	ASTM D 792	ASTM D 4894	ASTM D 4894	ASTM D 2240	/
	单位	g/cm³	Mpa	%	Shore D	°C
典型值	F10-01 (VIRGIN PTFE)	2.16	20	200	55	+250 / -50
典型值	F10-02 (MODIFIED PTFE)	2.16	30	350	60	+250 / -100
典型值	F10-26 (FILLED PTFE)	2.10	12.5	100	65	+250 / -100
典型值	F10-15 (NAT PEEK)	1.30	**90	**88	*94	+240 / -60
典型值	DUPONT™ VESPEL® SP21	1.42	**62	**5.5	*80	+300 / -250
典型值	F10-14 (PCTFE)	2.1	30	50	75	+150 / -250
典型值	F10-27 (POLYAMIDE)	1.14	80	10	80	+120 / -40

F10-XX 材料通过Norsok M-710 ED.3和API 6A认证，可根据需求提供。

PTFE和工业聚合物的特殊配方可根据需求提供。更多信息请联系我们的技术部门。
*洛氏硬度值M按照标准ASTM D785。
**最大抗拉强度和最大延伸率按照标准ISO 527。

以上数据与信息是我公司多年经验所取得的成果，只起到指导作用。Fluorten公司不承担任何通过以上信息所获得的结果或者与现存专利冲突而产生的相关责任。

FLUORTEN的产品:

- PTFE FTEN 成品部件
- 密封圈 FLUOR-S导向带 FLUOR-SC导轨软带
- 泛塞 SES
- 压缩机轴承密封件
- 工业聚合物的注塑成型
- VICTREX™ PEEK / PCTFE 的半成品
- 我们是DuPont™ Vespel®的意大利官方授权的经销商

fluorten®
PTFE & TECHNOPOLYMERS MANUFACTURING

EN 9100: 2018 - CERTIFICATE N.5695/3
ISO 9001: 2015 - CERTIFICATE N.21
ISO 14001: 2015 - CERTIFICATE N.27